LISTE NR. 0862

HITACHI

ELEKTROWERKZEUG-ERSATZTEILLISTE

AKKU-RASENTRIMMER

1983·4·10

Typ FH15D

FH15D(G1)

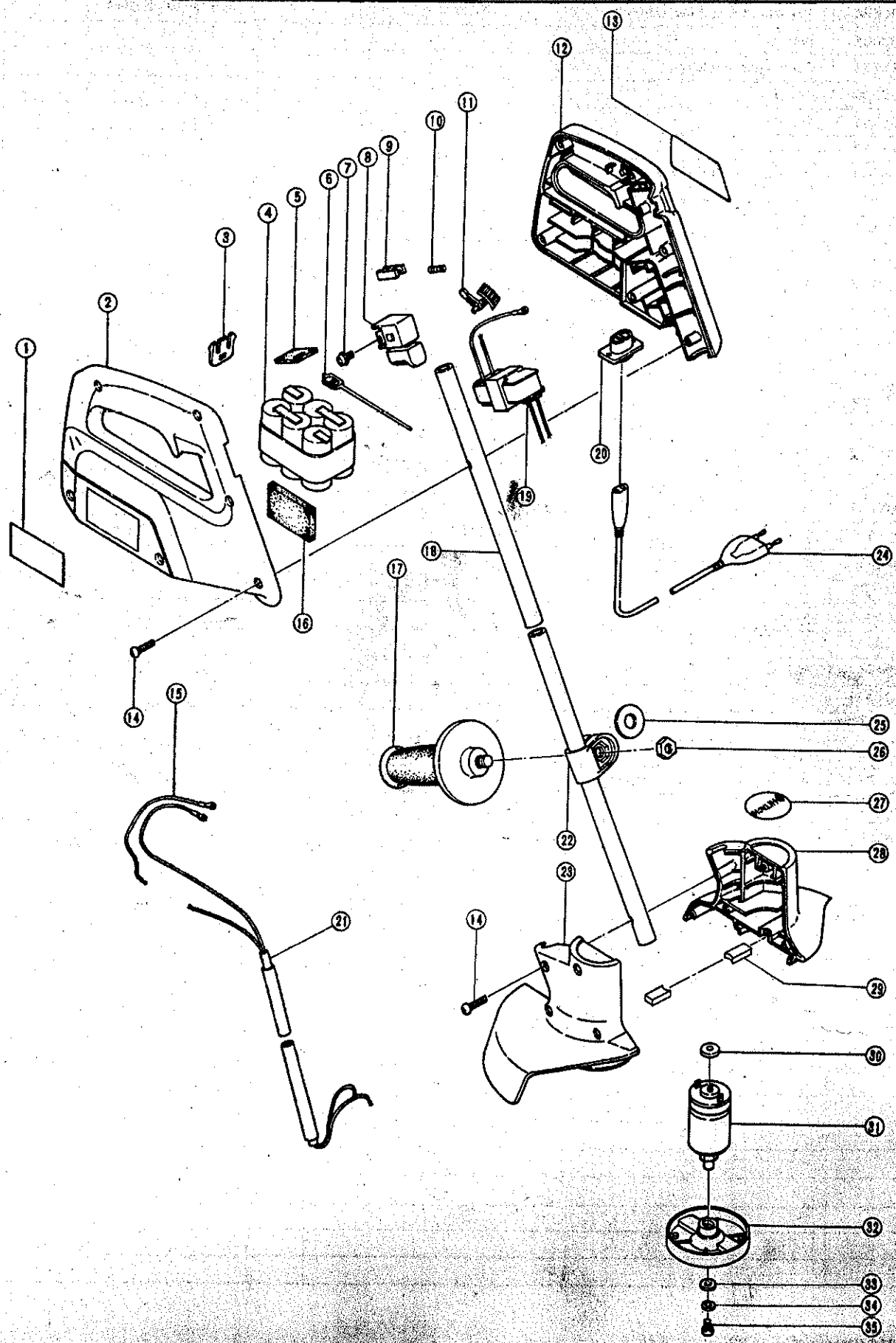

Pos. Nr.	Kennziffer	Teilebezeichnung		Menge	Bemerkungen	
1	—	Leistungsschild		1		
2	985634	Gehäuse (B)		1		
3	981344	Deckel		1		
4	985636	Batterie		1		
5	980073	Dichtung (A)		1		
6	985642	Nylonseil		10	(10 Stück)	
7	980060	Kreuzkopf-Maschinenschraube	M3.5 x 5	3	mit Unterlegscheibe	
8	980061	Schalter		1		
9	985639	Schalterverriegelung		1		
10	985638	Feder		1		
11	985637	Hebel		1		
12	985633	Gehäuse (A)		1		
13	985643	HITACHI-Aufschrift (A)		1		
14	980067	Kreuzkopf-Schneidschraube	M4 x 16	11		
15	985640	Innenverdrahtung		1		
16	985635	Kissen		1		
17	956633	Seitengriff		1		
18	985649	Rohr		1		
19	985630	Transformatoren		1		
20	985632	Tülle		1		
21	985641	Anschlußschnur		1		
22	985650	Griffenhalter		1		
23	985646	Motorgehäuse (B)		1		
24	985631	Anschlußschnur		1		
25	985651	Gummischeibe		1		
26	949572Z	Klemmemutter	M10	1	(10 Stück)	
27	985644	HITACHI-Aufschrift (B)		1		
28	985645	Motorgehäuse (A)		1		
29	985652	Ölfilz		2		
30	985653	Dichtung (B)		1		
31	985647	Motor		1		
32	985648	Seilhalter		1		
33	985661	Unterlegscheibe (B)		1		
34	949453Z	Federscheibe		1	für M4 (10 Stück)	
35	949215Z	Kreuzkopf-Maschinenschraube	M4 x 8	1	(10 Stück)	
36	985662	Abstandscheibe		1		
37	985663	Kissen (A)		1		