HITACHI

LISTE NR. 0876

ELEKTROWERKZEUG-ERSATZTEILLISTE

SCHLAGBOHRMASCHINE

1985·3·20

Modell FV12VB

FV12VB(G1)

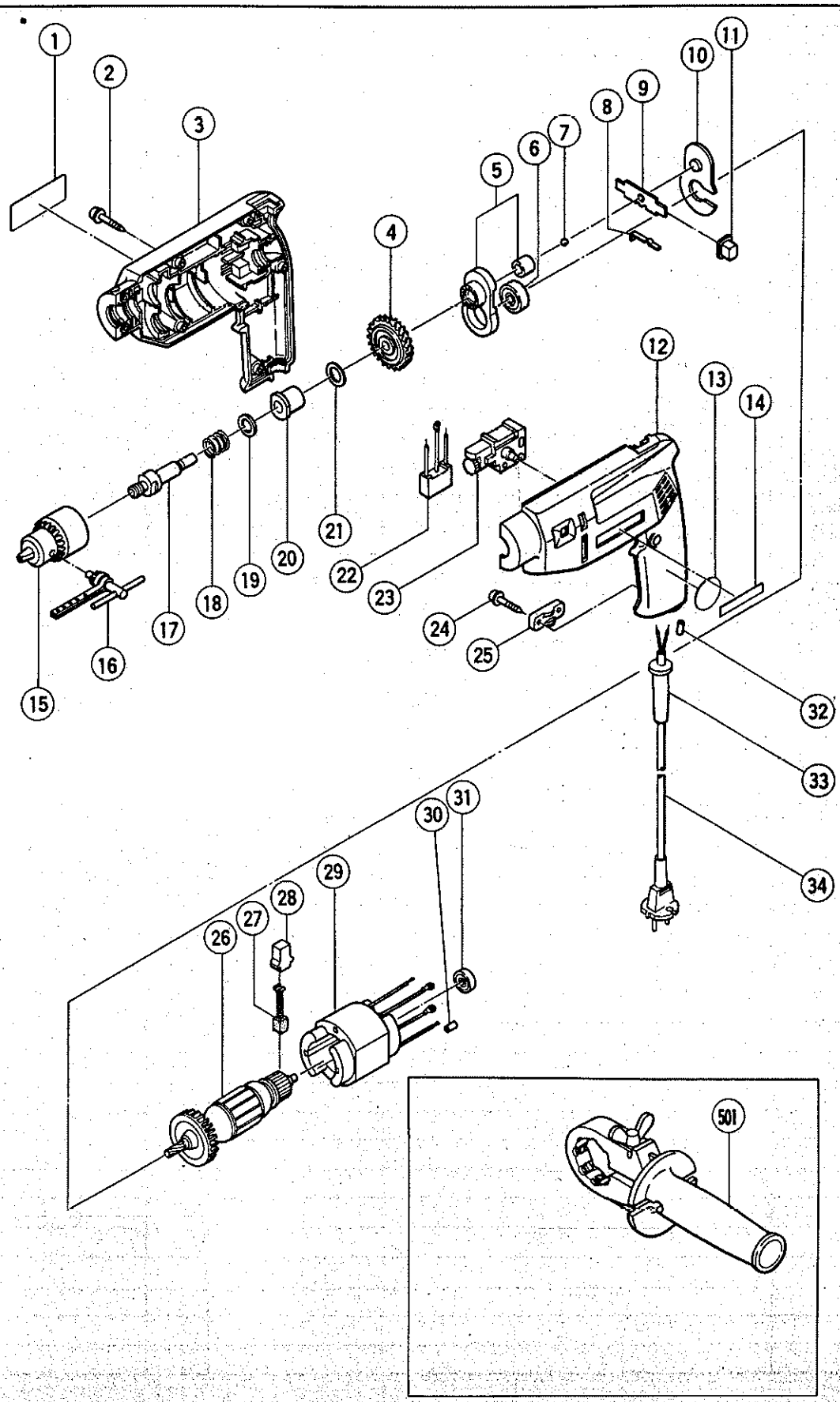

Pos. Nr.	Kennziffer	Teilebezeichnung		Menge	Bemerkungen	
1	—	Leistungsschild		1		
2	982095	Kreuzkopf-Schneidschraube	D4 x 20	7	mit Scheibe	
3	990343	Gehäuse (B)		1		
4	987073	Getriebe		1		
5	987074	Halterung		1		
6	939396	Kugellager (608ZZC2)		1		
7	939271Z	Stahlkugel	D4.76	1	(10 Stück)	
8	963226	Feder (A)		1		
9	963224	Wechselplatte		1		
10	987075	Platte		1		
11	963225	Wechselknopfen		2		
12	990342	Gehäuse (A)		1		
13	962994	Platte		1		
14	950565	HITACHI-Aufschrift		1		
15	950260	Bohrfutter	10VL2	1	einschl. 16	
16	980057	Bohrfutterschlüssel	10TL2	1		
17	987070	Spindel		1		
18	987071	Feder		1		
19	971087	Anschlagscheibe		1		
20	987072	Metall		1		
21	981124	Unterlegscheibe		1		
22	987078	Störschutz		1		
23	987095	Schalter		1		
24	984750	Schneidschraube	D4 x 16	2		
25	960266	Schnuranschlußklemme		1		
26	987120G	Anker		1		
27	999041	Kohlebürsten		2	(2 paar)	
28	930483	Bürstenhalter		2		
29	987124E	Stator		1		
30	981373	Rohr (D)		1		
31	939401	Kugellager (626ZZC2)		1		
32	981373	Rohr (D)		1		
33	930487	Schnurschutz		1		
34	500409	Anschlußschnur		1		

Pos. Nr.	Kennziffer	Teilebezeichnung		Menge	Bemerkungen	
601	931851	Bohrer (B)	6.5 mm	1		
602	931852	Bohrer (B)	8.0 mm	1		
603	931853	Bohrer (B)	9.5 mm	1		
604	931854	Bohrer (B)	10.0 mm	1		
605	971704	Bohrer (B)	12.0 mm	1		
606	984119	Seitengriff		1		
607	971677	Haltevorrichtung		1		